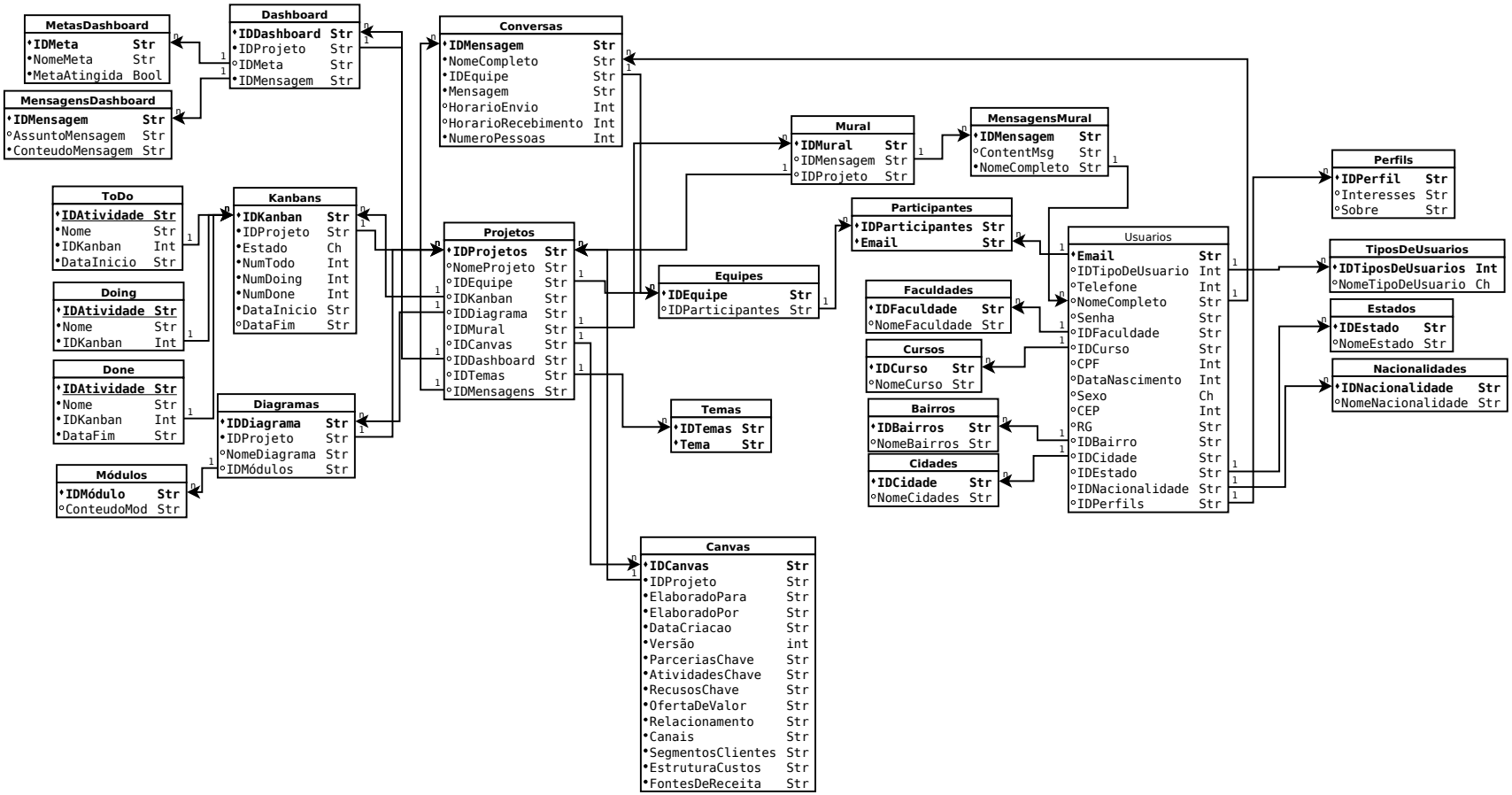
MetasDashboard
IDMeta Str
NomeMeta Str
MetaAtingida Bool
Dashboard
IDDashboard Str
IDProjeto Str
IDMeta Str
IDMensagem Str
MensagensDashboard
IDMensagem Str
AssuntoMensagem Str
ConteudoMensagem Str
Conversas
IDMensagem Str
NomeCompleto Str
IDEquipe Str
Mensagem Str
HorarioEnvio Int
HorarioRecebimento Int
NumeroPessoas Int
Mural
IDMural Str
IDMensagem Str
IDProjeto Str
MensagensMural
IDMensagem Str
ContentMsg Str
NomeCompleto Str
ToDo
IDAtividade Str
Nome Str
IDKanban Int
DataInicio Str
Kanbans
IDKanban Str
IDProjeto Str
Estado Ch
NumTodo Int
NumDoing Int
NumDone Int
DataInicio Str
DataFim Str
Doing
IDAtividade Str
Nome Str
IDKanban Int
Done
IDAtividade Str
Nome Str
IDKanban Int
DataFim Str
Diagramas
IDDiagrama Str
IDProjeto Str
NomeDiagrama Str
IDMódulos Str
Módulos
IDMódulo Str
ConteudoMod Str
Projetos
IDProjetos Str
NomeProjeto Str
IDEquipe Str
IDKanban Str
IDDiagrama Str
IDMural Str
IDCanvas Str
IDDashboard Str
IDTemas Str
IDMensagens Str
Equipes
IDEquipe Str
IDParticipantes Str
Participantes
IDParticipantes Str
Email Str
Faculdades
IDFaculdade Str
NomeFaculdade Str
Cursos
IDCurso Str
NomeCurso Str
Bairros
IDBairros Str
NomeBairros Str
Cidades
IDCidade Str
NomeCidades Str
Usuarios
Email Str
IDTipoDeUsuario Int
Telefone Int
NomeCompleto Str
Senha Str
IDFaculdade Str
IDCurso Str
CPF Int
DataNascimento Int
Sexo Ch
CEP Int
RG Str
IDBairro Str
IDCidade Str
IDEstado Str
IDNacionalidade Str
IDPerfils Str
Perfils
IDPerfil Str
Interesses Str
Sobre Str
TiposDeUsuarios
IDTiposDeUsuarios Int
NomeTipoDeUsuario Ch
Estados
IDEstado Str
NomeEstado Str
Nacionalidades
IDNacionalidade Str
NomeNacionalidade Str
Temas
IDTemas Str
Tema Str
Canvas
IDCanvas Str
IDProjeto Str
ElaboradoPara Str
ElaboradoPor Str
DataCriacao Str
Versão int
ParceriasChave Str
AtividadesChave Str
RecusosChave Str
OfertaDeValor Str
Relacionamento Str
Canais Str
SegmentosClientes Str
EstruturaCustos Str
FontesDeReceita Str